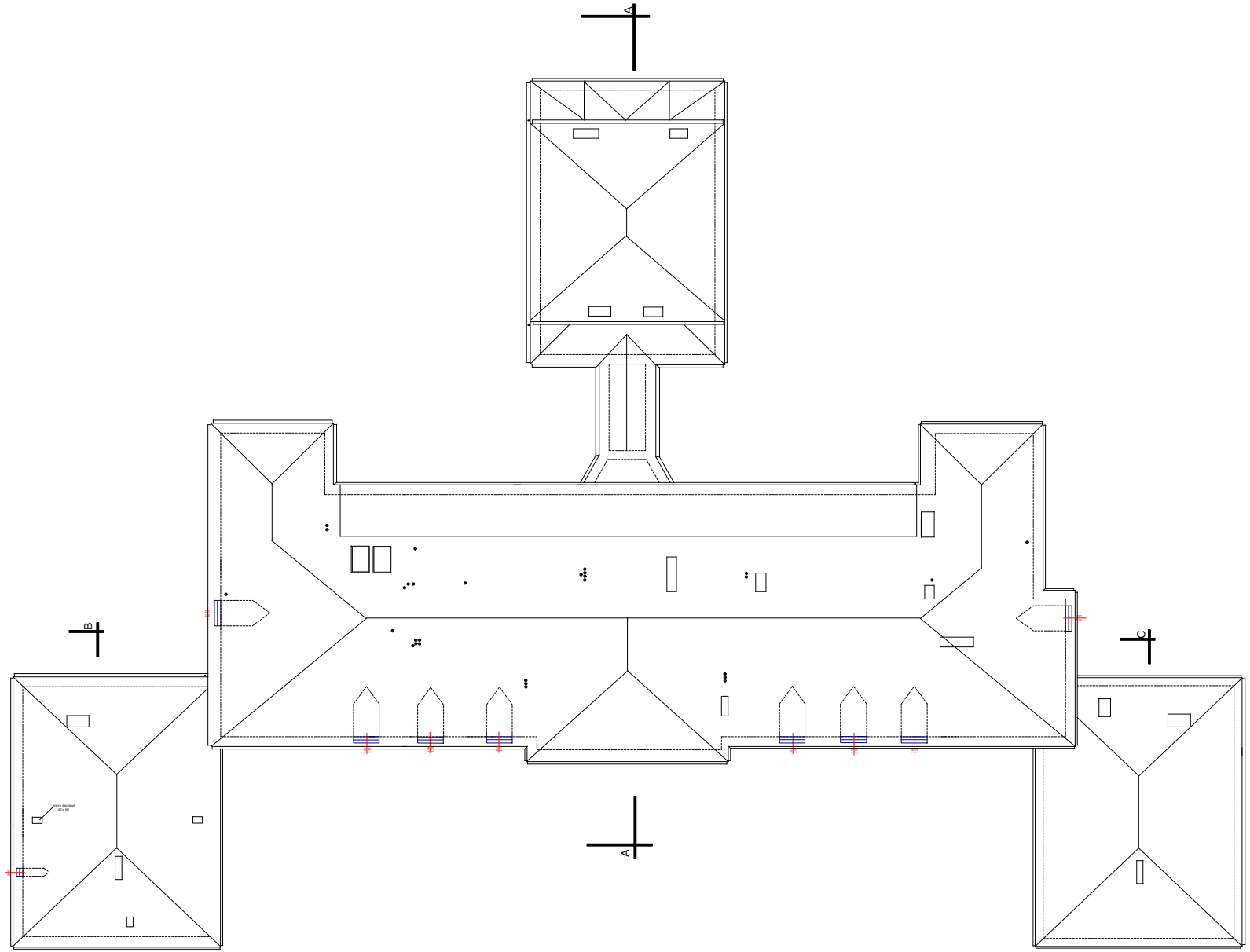

Przebudowa i remont budynku Zespołu Szkół Leśnych, Łowieckich i Agrotechnicznych w celu dostosowania do wymagań przeciwpożarowych			Nr rys.
BIURO PROJEKTOWE MARGA Tuchola, ul. Sikorskiego 8 tel. 056 473 90 00	Adres	89-500 Tuchola, ul. Nowodworskiego 9-13	Data 14.04.2011
	Tytuł rysunku	**Rzut dachu inwentaryzacja**	Skala 1:100
	Projektant	Zbigniew Klinicki	
	Specjalność Nr upr.bud.	konstrukcyjno - budowlana UAN - KZ - 7210 - 237/87	